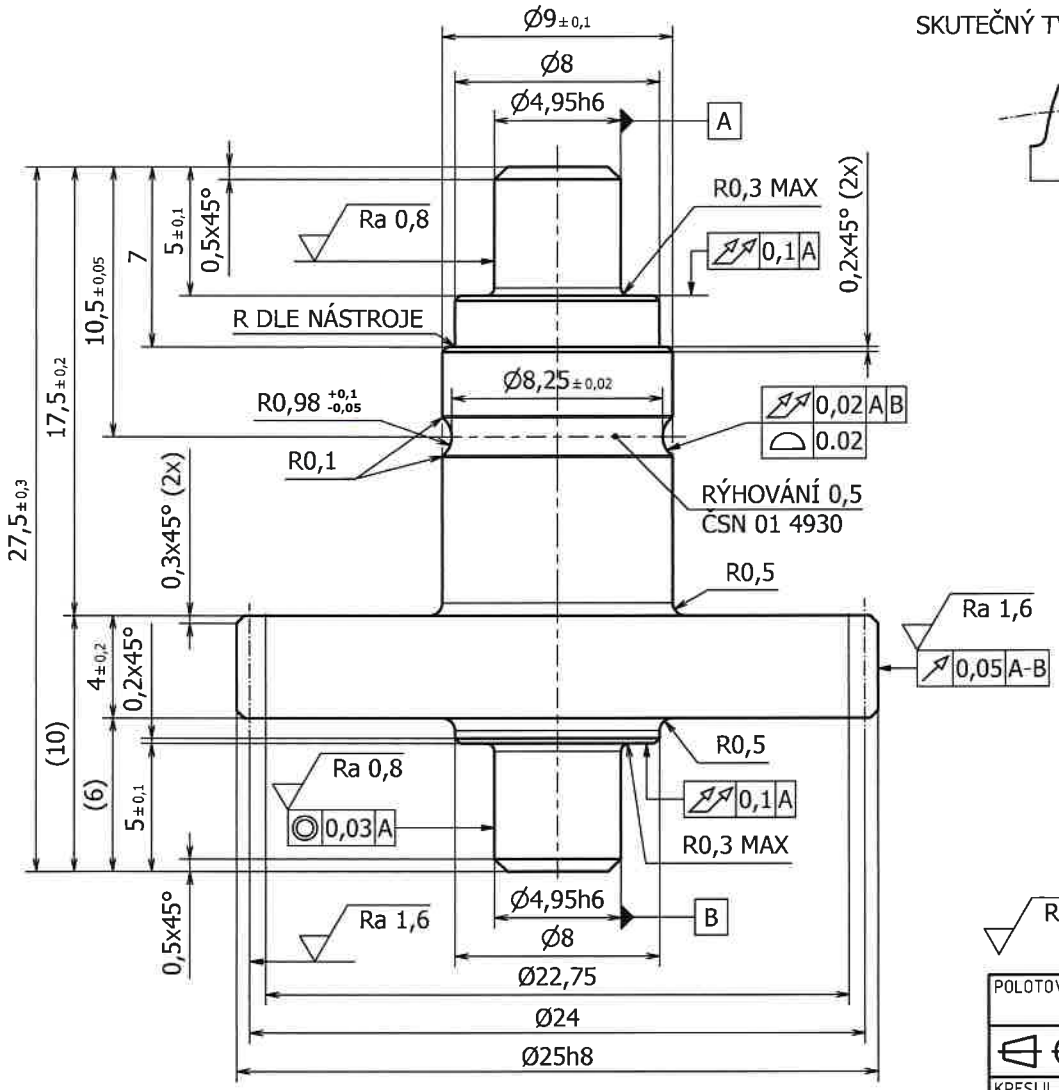

SKUTEČNÝ TVAR ZUBOVÉ MEZERY
(10:1)

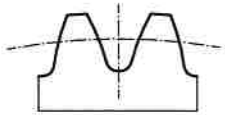

ZÁKLADNI ROZMĚRY OZUBENÍ		
PARAMETR	OZNAČENÍ	HODNOTA
Počet zubů	z	48 ul
Jednotkové posunutí	x	0,0000 ul
Průměr roztečné kružnice	d	24,000 mm
Průměr hlavové kružnice	da	25,000 mm
Průměr patní kružnice	df	22,750 mm
Průměr základní kružnice	db	22,553 mm
Pracovní roztečný průměr	dw	24,000 mm
Šířka ozubení	b	5,000 mm
Výška hlavy zubu	a*	1,0000 ul
Hlavová vůle	c*	0,2500 ul
Zaoblení paty	rf*	0,3500 ul

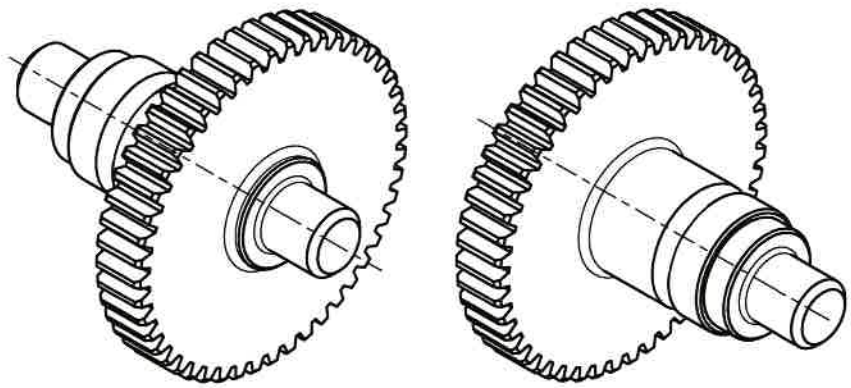

Ra 3,2

POLOTOVAR / DESCRIPTION:	NORMA / DODAVATEL:	WEIGHT:
TOLEROVANO ISO 8015 NETOLEROVANE ROZMERY ISO 2768-mK TOLERANCES ISO 8015 NOT SPECIFIED APPLY ISO 2768-mK	MATERIAL: DIN 1.4305	
KRESLIL / DRAWN: Lucie Kaufmanová DATE: 13.01.2020	MERITKO / SCALE: 5 : 1	FORMAT: A3 SHEET: 1 / 2
MODEL: KOLO_z48.ipt		
PRUSA RESEARCH by JOSEF PRUSA Prusa Research s.r.o. Partyzanska 188/7a 170 00 Praha 7 Czech Republic info@prusa3d.com	NAZEV / TITLE: Mini Filament Spur-2A	
	CISLO / NUMBER: 4050-2A	REV 2A